第20回　上中越地区ステップアップ大会　【結果】

令和８年３月８日（日）　長岡市みしま体育館

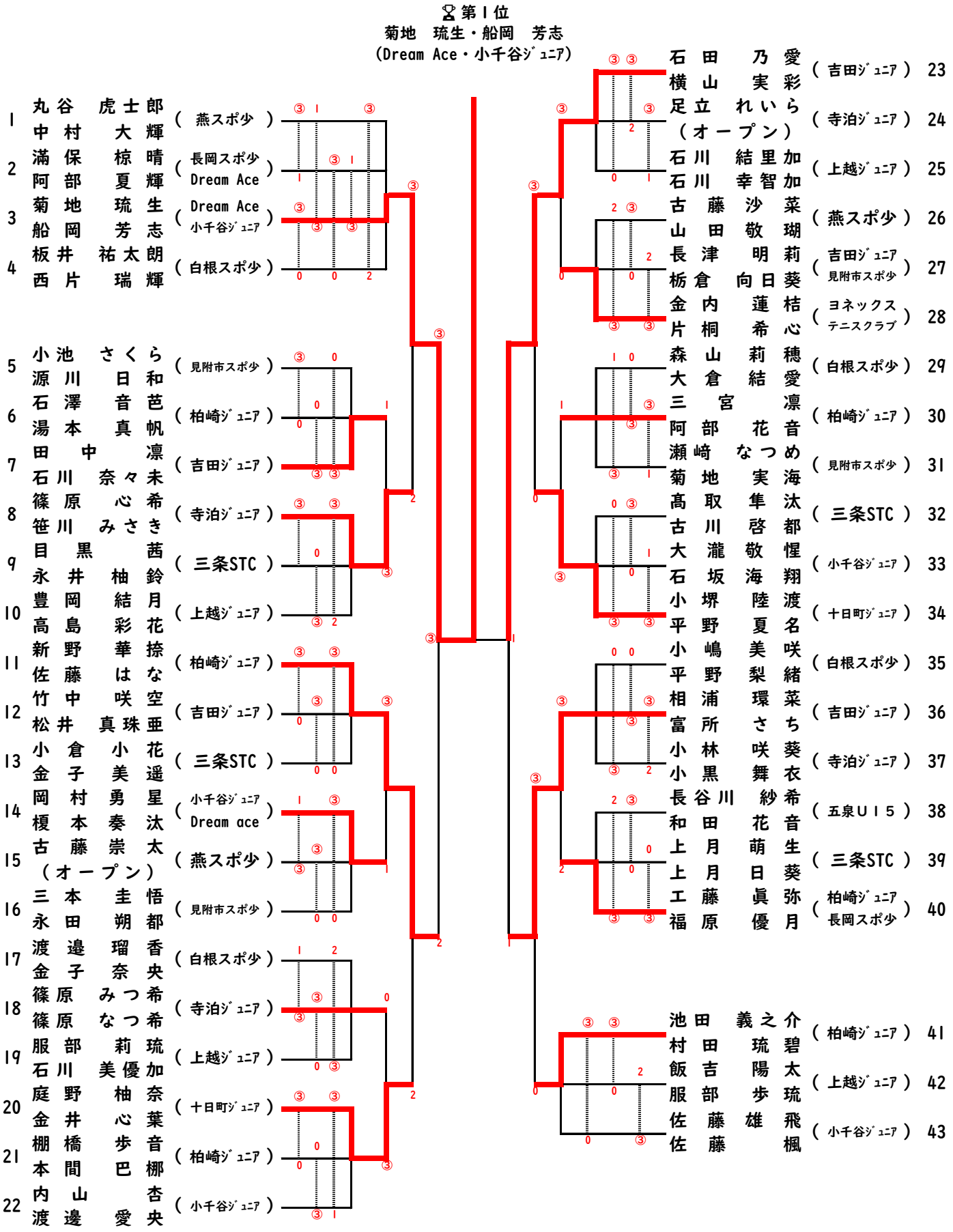

第１位	菊地　琉生・船岡　芳志	（Dream Ace・小千谷ジュニアソフトテニスクラブ）
第２位	石田　乃愛・横山　実彩	（吉田Ｊｒスポーツ少年団）
第３位	新野　華捺・佐藤　はな	（柏崎ソフトテニスジュニア）
第３位	相浦　環菜・富所　さち	（吉田Ｊｒスポーツ少年団）